DETTAGLI DI POSA DELLE ATTREZZATURE SPORTIVE PER PERCORSO VITA

STAZIONE 1
ATTREZZATURA PER SPORT ALL'APERTO TIPO LAPPSET INFO SIGN MOD. 081290M

Attrezzatura info sign, composto da due montanti ed un pannello dà indicazioni sull'uso e sugli esercizi delle attrezzature del parco senior.
Tutto il legno è certificato secondo gli standard internazionali PEFC, garantendo così la provenienza del legno da alberi di una foresta gestita in base ai principi dello sviluppo sostenibile.

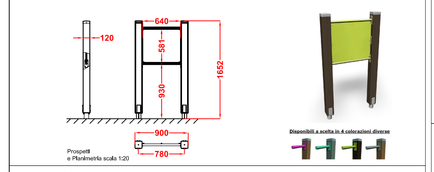

STAZIONE 2
ATTREZZATURA PER SPORT ALL'APERTO TIPO LAPPSET PULL-UP MOD. 081265M

Il gioco è un attrezzo ginnico composto da tre doppi pali e due barre.
Tutto il legno è certificato secondo gli standard internazionali PEFC, garantendo così la provenienza del legno da alberi di una foresta gestita in base ai principi dello sviluppo sostenibile.

- i montanti sono in legno di pino lappone lamellare impregnato a pressione di Tanalith E, classe AB, sulla base delle normative EN351-1 e EN335-2, sezione 125x125 mm: la particolare sezione dei montanti è inoltre tale da impedire la formazione di fessure o schegge pericolose, i singoli montanti hanno 4 bulloni per l'attacco alla piastra del plinto in acciaio; le parti in legno dei montanti sono trattati con vernice ad acqua a due mani;
- la fancoraggio in acciaio zincato a fuoco, fissato al montante, ha le dimensioni di 120x120x700 mm di lunghezza;
- i copriminutali sono di colore grigio;
- il pannello, spessore 20 mm è realizzato in laminato plastico ad alta pressione (HPL) con un supporto in acciaio zincato;
- la vite/dà è in acciaio inox;
- i copri bulloni sono in polipropilene;
- disponibile con il montaggio in superficie oppure in profondità.

Tempi di installazione: 1 ore / 2 montatori
Misure dell'attrezzatura: 890mm lunghezza x 120mm larghezza x 1650mm altezza
L'attrezzatura adempie ai requisiti della norma UNI EN 16630:2015 ed è testata TÜV.

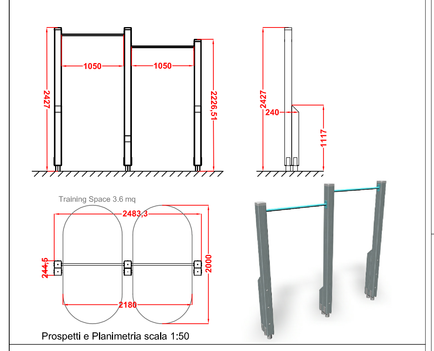

STAZIONE 3
ATTREZZATURA PER SPORT ALL'APERTO TIPO LAPPSET JUMPER MOD. 081250M

Il gioco è un attrezzo ginnico composto da tre elementi in sequenza ciascuno con due montanti e una barra.
Tutto il legno è certificato secondo gli standard internazionali PEFC, garantendo così la provenienza del legno da alberi di una foresta gestita in base ai principi dello sviluppo sostenibile.

- i montanti sono in legno di pino lappone lamellare impregnato a pressione di Tanalith E, classe AB, sulla base delle normative EN351-1 e EN335-2, sezione 125x125 mm; la particolare sezione dei montanti è inoltre tale da impedire la formazione di fessure o schegge pericolose, i singoli montanti hanno 4 bulloni per l'attacco alla piastra del plinto in acciaio; le parti in legno dei montanti sono trattati con vernice ad acqua a due mani;
- il fancoraggio in acciaio zincato a fuoco, fissato al montante, ha le dimensioni di 120x120x700 mm di lunghezza;
- i copriminutali sono di colore grigio;
- il pannello, spessore 20 mm è realizzato in laminato plastico ad alta pressione (HPL) con un supporto in acciaio zincato;
- la vite/dà è in acciaio inox;
- i copri bulloni sono in polipropilene;
- disponibile con il montaggio in superficie oppure in profondità.

Tempi di installazione: 1 ore / 2 montatori
Misure dell'attrezzatura: 890mm lunghezza x 1650mm altezza
L'attrezzatura adempie ai requisiti della norma UNI EN 16630:2015 ed è testata TÜV.

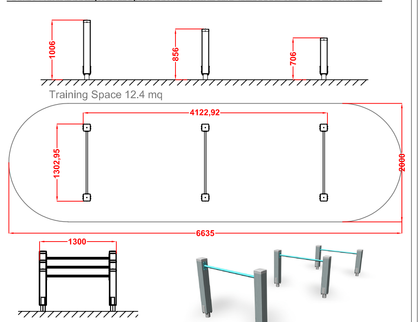

STAZIONE 4
ATTREZZATURA PER SPORT ALL'APERTO TIPO LAPPSET BOX M MOD. 081201M

Il gioco è un attrezzo ginnico composto da una pedana rialzata con un pianale rivestito in gomma.
Tutto il legno è certificato secondo gli standard internazionali PEFC, garantendo così la provenienza del legno da alberi di una foresta gestita in base ai principi dello sviluppo sostenibile.

- la pedana è realizzata da nr. 7 assi su ambo i lati, curvate, in legno di pino lappone lamellare impregnato a pressione di Tanalith E, classe AB, sulla base delle normative EN351-1 e EN335-2; le parti in legno del montanti sono trattati con vernice ad acqua a due mani;
- la pedana in è realizzata in legno con il rivestimento in gomma EPDM 4 mm di spessore;
- la vite/dà è in acciaio inox;
- i copri bulloni sono in polipropilene.

Tempi di Installazione: 1 ore / 2 montatori
Misure dell'attrezzatura: lunghezza 1080 x larghezza 485 x altezza 450 mm
Altezza libera di caduta: 450 mm
Area di sicurezza: 12,3m²
L'attrezzatura adempie ai requisiti della norma UNI EN 16630:2015 ed è testata TÜV.

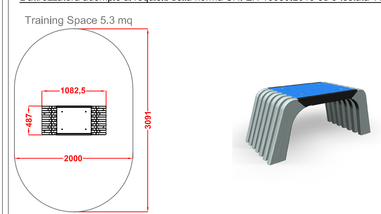

STAZIONE 5
ATTREZZATURA PER SPORT ALL'APERTO TIPO LAPPSET PUSH-UP MOD. 081225M

Il gioco è un attrezzo ginnico composto da due volte due montanti con in mezzo ai montanti una struttura in acciaio composta da una barra orizzontale e due verticali. In mezzo a questa struttura in acciaio passa una corda.
Tutto il legno è certificato secondo gli standard internazionali PEFC, garantendo così la provenienza del legno da alberi di una foresta gestita in base ai principi dello sviluppo sostenibile.

- i montanti sono in legno di pino lappone lamellare impregnato a pressione di Tanalith E, classe AB, sulla base delle normative EN351-1 e EN335-2, sezione 125x125 mm; la particolare sezione dei montanti è inoltre tale da impedire la formazione di fessure o schegge pericolose, i singoli montanti hanno 4 bulloni per l'attacco alla piastra del plinto in acciaio; le parti in legno dei montanti sono trattati con vernice ad acqua a due mani; la parte del montante da interrare in tubo di acciaio zincato a fuoco, è lunga 700 mm. La galvanizzazione è conforme allo standard EN ISO 1461. Il diametro del tubo è di 60 mm. I tubi hanno una piastra già fissata di 380x380 mm;
- ogni montante e' dotato di un cappello di plastica (HDPE) per la protezione dell'estremità, che è la parte più esposta all'umidità; i copriminutali sono di colore grigio;
- le barre, diametro 50 mm sono realizzate in acciaio con zincatura elettrolitica e rivestite con polvere di poliestere per una protezione efficace contro corrosione ed usura;
- la vite/dà è in acciaio inox;
- i copri bulloni sono in polipropilene.

Tempi di Installazione: 2 ore / 2 montatori
Misure dell'attrezzatura: 1480mm x 610mm x 1310mm
Area di sicurezza: 14,2m²
L'attrezzatura adempie ai requisiti della norma UNI EN 16630:2015 ed è testata TÜV.

STAZIONE 6
ATTREZZATURA PER SPORT ALL'APERTO TIPO LAPPSET MONKEY BARS MOD. 081230M

Attrezzo ginnico composto da 4 pali, di cui 2 doppi nella parte bassa, 1 spalliera con 5 barre orizzontali, 4 anelli, 1 attraversamento a bracciа con 6 barre orizzontali.
Tutto il legno è certificato secondo gli standard internazionali PEFC, garantendo così la provenienza del legno da alberi di una foresta gestita in base ai principi dello sviluppo sostenibile.

- i montanti sono in legno di pino lappone lamellare impregnato a pressione di Tanalith E, classe AB, sulla base delle normative EN351-1 e EN335-2, sezione 125x125 mm; la particolare sezione dei montanti è inoltre tale da impedire la formazione di fessure o schegge pericolose, i singoli montanti hanno 4 bulloni per l'attacco alla piastra del plinto in acciaio; le parti in legno dei montanti sono trattati con vernice ad acqua a due mani; la parte del montante da interrare in tubo di acciaio zincato a fuoco, è lunga 700 mm. La galvanizzazione è conforme allo standard EN ISO 1461. Il diametro del tubo è di 60 mm. I tubi hanno una piastra già fissata di 380x380 mm;
- ogni montante e' dotato di un cappello di plastica (HDPE) per la protezione dell'estremità, che è la parte più esposta all'umidità; i copriminutali sono di colore grigio;
- le barre della spalliera e dell'attraversamento a bracciа, diametro 50 mm sono realizzate in acciaio con zincatura elettrolitica e rivestite con polvere di poliestere per una protezione efficace contro corrosione ed usura;
- gli anelli ginnici sono realizzati in corda, in poliammide rinforzate in acciaio, con 16 mm di spessore;
- la vite/dà è in acciaio inox;
- i copri bulloni sono in polipropilene.

Tempi di Installazione: 4 ore / 2 operai
Misure dell'attrezzatura: 2505mm x 1305mm x 2725mm
Area di sicurezza: 30,7m²
L'attrezzatura adempie ai requisiti della norma UNI EN 16630:2015 ed è testata TÜV.

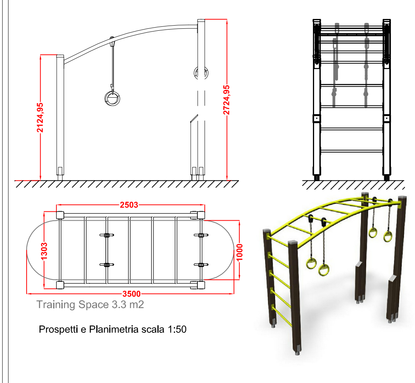

STAZIONE 7
ATTREZZATURA PER SPORT ALL'APERTO TIPO LAPPSET DIP MOD. 081220M

Il gioco è un attrezzo ginnico composto da 4 montanti con tre barre.
Tutto il legno è certificato secondo gli standard internazionali PEFC, garantendo così la provenienza del legno da alberi di una foresta gestita in base ai principi dello sviluppo sostenibile.

- i montanti sono in legno di pino lappone lamellare impregnato a pressione di Tanalith E, classe AB, sulla base delle normative EN351-1 e EN335-2, sezione 125x125 mm; la particolare sezione dei montanti è inoltre tale da impedire la formazione di fessure o schegge pericolose, i singoli montanti hanno 4 bulloni per l'attacco alla piastra del plinto in acciaio; le parti in legno dei montanti sono trattati con vernice ad acqua a due mani; la parte del montante da interrare in tubo di acciaio zincato a fuoco, è lunga 700 mm. La galvanizzazione è conforme allo standard EN ISO 1461. Il diametro del tubo è di 60 mm. I tubi hanno una piastra già fissata di 380x380 mm;
- ogni montante e' dotato di un cappello di plastica (HDPE) per la protezione dell'estremità, che è la parte più esposta all'umidità; i copriminutali sono di colore grigio;
- le barre, diametro 50 mm sono realizzate in acciaio con zincatura elettrolitica e rivestite con polvere di poliestere per una protezione efficace contro corrosione ed usura;
- la vite/dà è in acciaio inox;
- i copri bulloni sono in polipropilene.

Tempi di Installazione: 2 ore / 2 montatori
Misure dell'attrezzatura: 1180mm lunghezza x 980mm larghezza x 730mm altezza
Area di movimento: 14,7 m²
Area d'allenamento: 3,2 m²
Altezza di libera caduta: 610 mm
L'attrezzatura adempie ai requisiti della norma UNI EN 16630:2015 ed è testata TÜV.

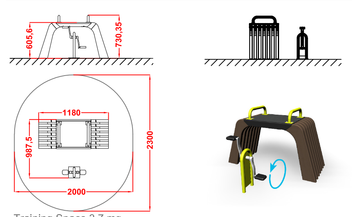

STAZIONE 8
ATTREZZATURA PER SPORT ALL'APERTO TIPO LAPPSET BENCH WITH PEDALES MOD. 081471M

Attrezzatura senior bench workout per il fitness e riabilitazione, composto da una seduta/pedana rialzata con un pianale rivestito in gomma, con due manigliе e pedali. L'attrezzatura si concentra sul movimento alzarsi-sedersi, sullo stretching e sul movimento degli arti.
Tutto il legno è certificato secondo gli standard internazionali PEFC, garantendo così la provenienza del legno da alberi di una foresta gestita in base ai principi dello sviluppo sostenibile.

- la seduta/pedana è realizzata da nr. 7 assi su ambo i lati, curvate, in legno di pino lappone lamellare impregnato a pressione di Tanalith E, classe AB, sulla base delle normative EN351-1 e EN335-2; le parti in legno dei montanti sono trattati con vernice ad acqua a due mani; la pedana in è realizzata in legno con il rivestimento in gomma EPDM 4 mm di spessore; le due manigliе, diametro 60 mm, sono realizzate da due barre piegate ai lati in acciaio con zincatura elettrolitica e rivestita con polvere di poliestere per una protezione efficace contro corrosione ed usura;
- i pedali sono fissati su un tubolare tondo d'acciaio zincato a fuoco, diametro 60 mm, ancorato al suolo con plinto in cemento;
- la vite/dà è in acciaio inox;
- i copri bulloni sono in polipropilene;
- disponibile con il montaggio in superficie oppure in profondità.

Tempi di Installazione: 1 ore / 2 montatori
Misure dell'attrezzatura: 1180mm lunghezza x 980mm larghezza x 730mm altezza
Area di movimento: 14,7 m²
Area d'allenamento: 3,2 m²
Altezza di libera caduta: 610 mm
L'attrezzatura adempie ai requisiti della norma UNI EN 16630:2015 ed è testata TÜV.

STAZIONE 9
ATTREZZATURA PER SPORT ALL'APERTO TIPO LAPPSET BECK'N ABC MOD. 081210M

Il gioco è un attrezzo ginnico composto da una pedana inclinata e da due combinazioni di barre, ciascuna per lato. Il planale della pedana è rivestito in gomma.
Tutto il legno è certificato secondo gli standard internazionali PEFC, garantendo così la provenienza del legno da alberi di una foresta gestita in base ai principi dello sviluppo sostenibile.

- la pedana è realizzata da nr. 7 assi su ambo i lati, curvate, in legno di pino lappone lamellare impregnato a pressione di Tanalith E, classe AB, sulla base delle normative EN351-1 e EN335-2; le parti in legno dei montanti sono trattati con vernice ad acqua a due mani;
- la pedana in è realizzata in legno con il rivestimento in gomma EPDM 4 mm di spessore;
- le combinazioni di barre, diametro 50 mm sono realizzate in acciaio con zincatura elettrolitica e rivestite con polvere di poliestere per una protezione efficace contro corrosione ed usura;
- la vite/dà è in acciaio inox;
- i copri bulloni sono in polipropilene.

Tempi di Installazione: 2 ore / 2 montatori
Misure dell'attrezzatura: lunghezza 1470 x larghezza 560 x altezza 685 mm
Area di sicurezza: 15,4mq
L'attrezzatura adempie ai requisiti della norma UNI EN 16630:2015 ed è testata TÜV.

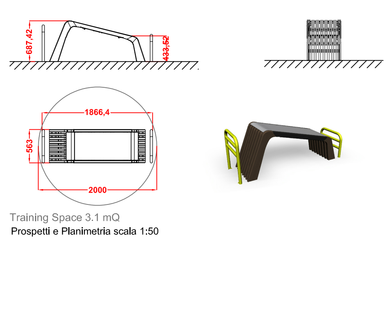

SEDUTA TIPO EUROFORM - LINEASEDUTA LIGHT MOD. 375L (O SIMILI)

schemi tecnici con copyright 2018 - Euroform K. Winkler S.r.l.

composta da:
Telaio in ferro piatto 10 x 60 mm zincato, predisposto per il collocamento libero o per fissaggio su pavimento solido. Sedile formato da 6 listelli 30 x 60 mm e due listoni finali, 60 x 65 mm in legno duro di prima scelta levigato e smussato, certificato 100% FSC. I listelli sono uniti tra di loro con barre filettate M6, distanziali in polietilene e 2 tamiere zincate da 2mm per il fissaggio del sedile sul telaio tramite viti INOX. Legno esotico 100% FSC non trattato. Schienale formato da due listoni 30 x 120, collegati fra di loro con barre filettate infilate nei listoni stessi.
Trattamento parti metalliche: zincatura e in più trattamento a polvere, 80 micron.
Testato a 500 h con prova a nebbia salina a norma DIN 50021-SS o ISO 9227 resistenza ai raggi UV della polvere come da tabella di garanzia Qualicoat

La panca viene fornita non assemblata.
Legno FSC: lo legno usato è certificato 100% FSC

Dimensioni panca:
altezza sedile 440 mm
altezza schienale 820 mm
profondità 475/555 mm
lunghezza 2.300 mm
peso: 70 kg

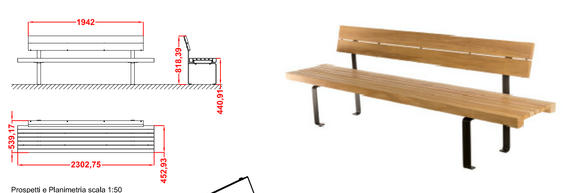

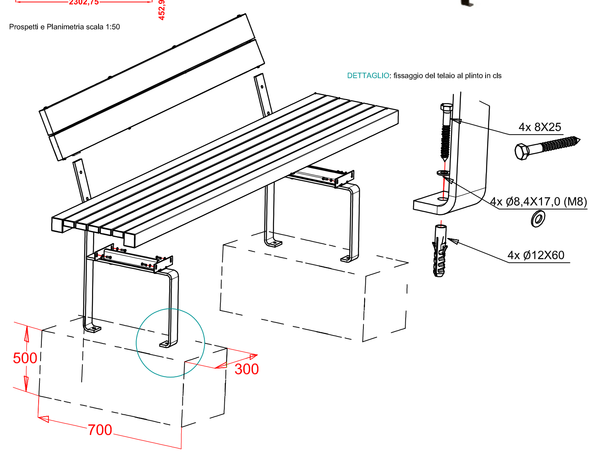

PANCA TIPO EUROFORM - LINEAPANCA LIGHT MOD. 370L (O SIMILI)

schemi tecnici con copyright 2018 - Euroform K. Winkler S.r.l.

composta da:
Telaio in ferro piatto 10 x 60 mm predisposto per il collocamento libero o per fissaggio su pavimento solido. Tutto zincato ed inoltre trattato a polvere nel colore RAL 7016 grigio antracite.
Sedile formato da 6 listelli 30 x 59 x 2480 mm e due listoni finali 60 x 65 x 2480 mm in legno duro non trattato. Tutti i listelli sono collegati fra di loro con 4 barre filettate infilate nei listelli stessi. Sedile fissato sul telaio per mezzo di viti inox.
Trattamento parti metalliche: zincato. Trattamento a polvere, 80 micron. Testato a 500 h con prova a nebbia salina a norma DIN 50021-SS o ISO 9227 resistenza ai raggi UV della polvere come da tabella di garanzia Qualicoat

La panca viene fornita non assemblata.

Legno FSC: legno Certificato 100% FSC

Dimensioni panca:
altezza sedile 440 mm
profondità totale 455 mm
lunghezza 2.300 mm

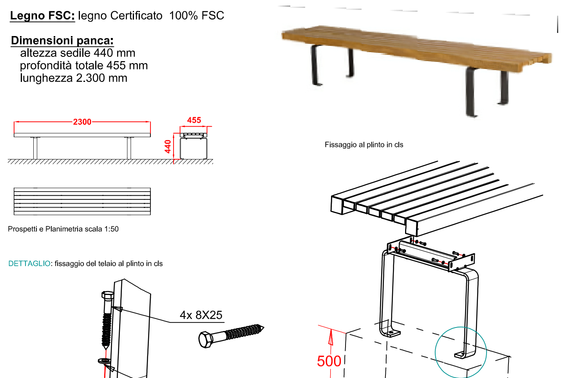

TAVOLO PIC-NIC TIPO EUROFORM - LINEA LIGHT PIC-NIC SET COMPOSTO DA PANCA MOD. 370L E TAVOLO 870L (O SIMILI)

schemi tecnici con copyright 2018 - Euroform K. Winkler S.r.l.

Per panca vedi dettaglio in tavola: Panca tipo Euroform - Lineapanca Light mod. 370L
Tavolo mod. 870L composto da:
Telaio in ferro piatto 10 x 60 mm zincato a fuoco, predisposto per il collocamento libero o per fissaggio su pavimento solido. Tutto zincato e inoltre trattato a polvere nel colore RAL 7016 grigio antracite.
Ripiano formato da 4 listelli 30 x 120 mm e due listoni finali 60 x 65 mm in legno duro certificato 100% FSC non trattato. Tutti i listelli sono collegati fra di loro con 5 barre filettate infilate nei listelli stessi.
Sedile fissato sul telaio per mezzo di viti inox.
Trattamento parti metalliche: Zincatura. Trattamento a polvere, 80 micron. Testato 500 h con prova a nebbia salina a norma DIN 50021-SS o ISO 9227 resistenza ai raggi UV della polvere come da tabella di garanzia Qualicoat

La panca viene fornita non assemblata.

Dimensioni panca:
altezza 700 mm
profondità 630 mm
lunghezza 2.300 mm

Peso totale:
ca. 71 kg

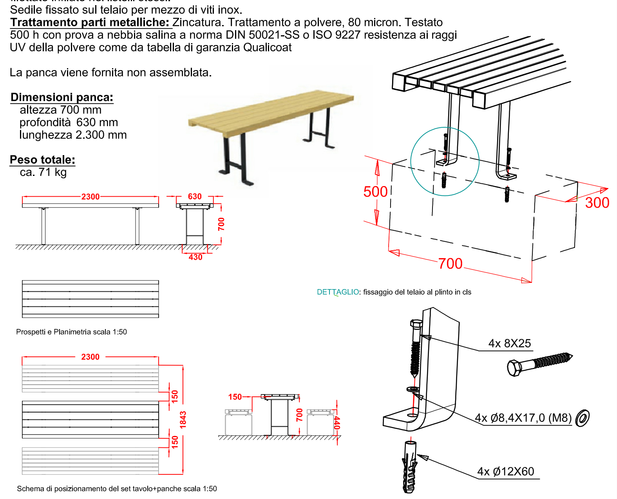

PERGOLA IN LEGNO DI LARICE TIPO EUROFORM - PERGOLA SYSTEM

Composta da:
6 montanti in legno larice lamellare 80x120x3000mm. Legno non trattato predisposto per il fissaggio in calcestruzzo.

4 travi longitudinali in legno larice lamellare 80x160x4650mm

9 travi traversali in legno larice lamellare 80x120x4650mm

Dimensioni struttura:

Altezza: 300mm
Profondità: 465 mm
Lunghezza: 930 mm

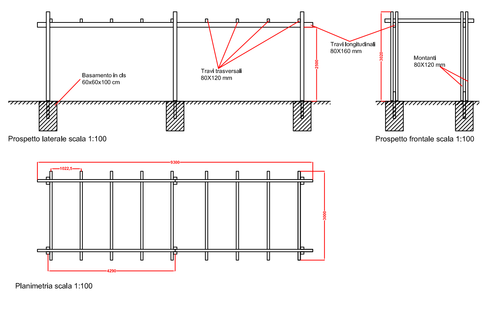

PANCA MOD. 99FU - senza schienale

schemi tecnici con copyright 2018 - Euroform K. Winkler S.r.l.

composta da:
Telaio realizzato in tubo tondo mobilio da nastro lucido laminato a freddo DIN 2394 da 30X2mm per la parte che è costituita dai piedi predisposti per il fissaggio in calcestruzzo. Il tutto fissato per mezzo di viti INOX a testa esagonale 45X10mm.
Ripiano realizzato con listelli a forma conica spess. 45mm (dimensioni a seconda delle esigenze) in legno duro perfettamente levigato e smussato, non trattato e fissato al telaio tramite viti trucciolari INOX 60X5mm.
Trattamento parti metalliche: zincatura a caldo secondo la norma UNI EN ISO 1461.
Trattamento a polvere, 80 micron. Testato a 500 h con prova a nebbia salina a norma DIN 50021-SS o ISO 9227 resistenza ai raggi UV della polvere come da tabella di garanzia Qualicoat.

La panca viene fornita non assemblata.
Su richiesta trattamento con polveri poliesteri nei colori RAL.

Legno: certificato 100% FSC.

Dimensioni panca:
altezza sedile 450 mm
profondità sedile 500mm
raggio esterno 1750 mm
raggio interno 1200 mm
lunghezza totale misurata sulla circonferenza (esterna): 2650 mm

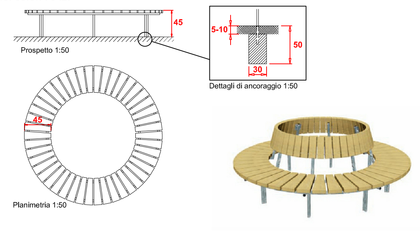

Planimetria scala 1:200

VIA DORIA
ATTREZZATURA SPORTIVA STAZIONE 1
ATTREZZATURA SPORTIVA STAZIONE 2
ATTREZZATURA SPORTIVA STAZIONE 3
ATTREZZATURA SPORTIVA STAZIONE 4
ATTREZZATURA SPORTIVA STAZIONE 5
ATTREZZATURA SPORTIVA STAZIONE 6
ATTREZZATURA SPORTIVA STAZIONE 7
ATTREZZATURA SPORTIVA STAZIONE 8
ATTREZZATURA SPORTIVA STAZIONE 9
Area percorso vita
Area percorso vita
Panca tipo Euroform - Lineapanca light mod. 370L (o simili)
Panca tipo Euroform - Lineapanca light mod. 370L (o simili)
Panca tipo Euroform - Lineapanca light mod. 370L (o simili)
Panca tipo Euroform - Lineapanca light mod. 370L (o simili)
Tavolo tipo Euroform - Lineapanca light mod. 870L (o simili)
Panca tipo Euroform - Lineapanca light mod. 370L (o simili)
Seduta sbalzata tipo Euroform - Block bench MF-LG mod. 370L (o simili)
Fontana tipo Euroform - Crown Light (dim.ne Med.) mod. 370L (o simili)
Fontana tipo Euroform - Crown Light (dim.ne Med.) mod. 370L (o simili)
Fontana tipo Euroform - Crown Light (dim.ne Med.) mod. 370L (o simili)
Fontana tipo Euroform - Crown Light (dim.ne Med.) mod. 370L (o simili)
Fontana tipo Euroform - Crown Light (dim.ne Med.) mod. 370L (o simili)
Fontana tipo Euroform - Crown Light (dim.ne Med.) mod. 370L (o simili)
Seduta sbalzata tipo Euroform - Block bench MF-LG